CATALOGO TECNICO GENERALE



SUPPORTI AUTOALLINEANTI

GHISA - INOX - PLASTICA

www.tecospa.it



TECO Spa

FORNITURE INDUSTRIALI dal 1966

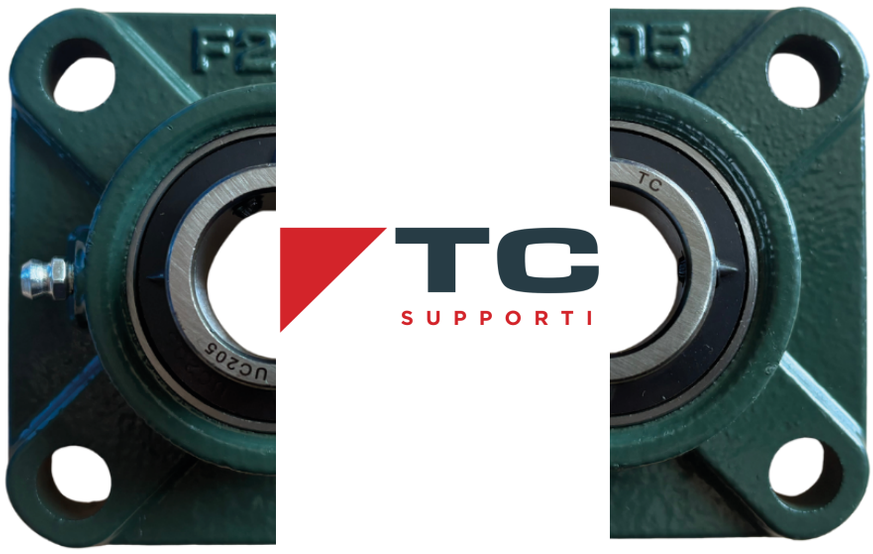

TC
SUPPORTI

SUPPORTI AUTOALLINEANTI

La nostra nuova gamma di supporti marchiati TC rappresenta una soluzione funzionale e affidabile per un vasto range di applicazioni industriali. Progettata per offrire un buon equilibrio tra prestazioni e convenienza, questa serie si distingue per un prezzo particolarmente competitivo - pensato per soddisfare esigenze operative senza appesantire il budget - senza rinunciare a resistenza e solidità operativa.

Realizzati con materiali selezionati, testati mediante processi produttivi controllati in ottemperanza a normative come la ISO 9001, i nostri nuovi supporti TC assicurano stabilità e corretto funzionamento in svariati contesti operativi.

I prodotti TC trovano applicazione in molteplici campi industriali, dai macchinari agricoli all'automotive, dal settore estrattivo al motociclistico, dal meccanico all'alimentare, fino a coprire tutte le esigenze lavorative del mercato industriale.

TC
SUPPORTI

MARCHIO DI PRODUZIONE E DISTRIBUZIONE

TECO Spa



INDICE

1. TC - IL SUPPORTO PER OGNI ESIGENZA	1
2. INTERVALLI DI LUBRIFICAZIONE	1
3. VELOCITÀ MASSIMA - GIRI AL MINUTO	2
4. CARICO DI ROTTURA DEI SUPPORTI	2
5. TOLLERANZE	4
5.1 TOLLERANZA DEI CUSCINETTI UC	4
5.2 TOLLERANZA DELL'ALBERO	4
5.3 TOLLERANZA DELLE FUSIONI	5
5.4 TOLLERANZA DEI SUPPORTI RITTI	5
5.5 TOLLERANZA DEI SUPPORTI FLANGIATI	6
5.6 TOLLERANZA DEI SUPPORTI SCORREVOLI	7
6. COPPIE DI SERRAGGIO	7

SUPPORTI IN GHISA

	UCF	9
	UCFL	10
	UCP	11
	UCPA	12
	UCT	13
	UC	14

SUPPORTI IN INOX

	UCF - SS	15
	UCFL - SS	16
	UCP - SS	17
	UCPA - SS	18
	UCT -SS	19
	UC-SS	20

SUPPORTI IN PLASTICA CON CUSCINETTO INOX

	UCF - PLB	21
	UCFL - PLB	22
	UCP - PLB	23
	UCPA - PLB	24
	UCT - PLB	25
	COPERCHIO APERTO	26
	COPERCHIO CHIUSO	27

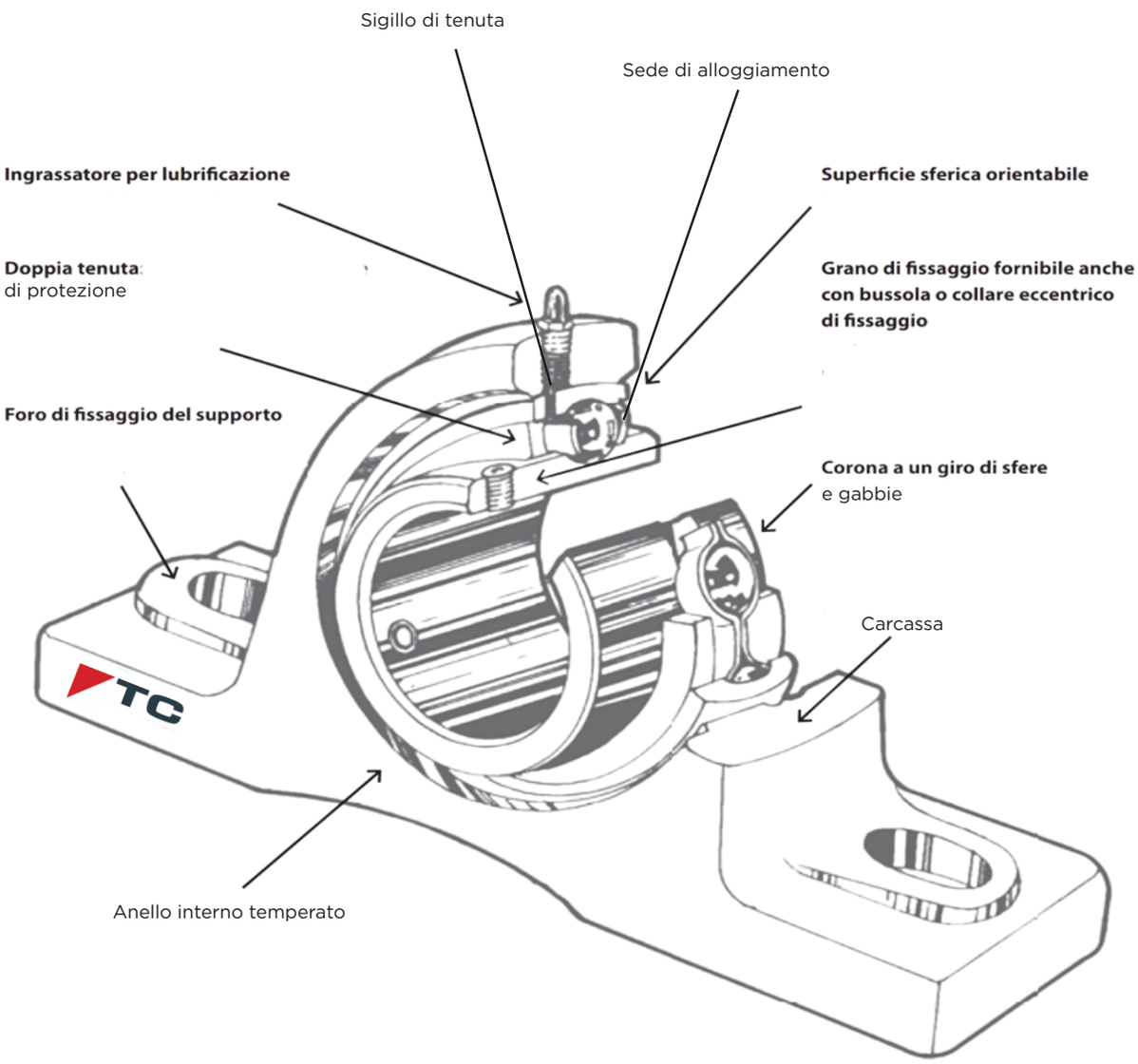
Sigillo di tenuta
Sede di alloggiamento
Ingrassatore per lubrificazione
Superficie sferica orientabile
Doppia tenuta
di protezione
Grano di fissaggio fornibile anche
con bussola o collare eccentrico
di fissaggio
Foro di fissaggio del supporto
Corona a un giro di sfere
e gabbie
Carcassa
Anello interno temperato

INTRODUZIONE

1. TC - IL SUPPORTO PER OGNI ESIGENZA

La gamma TC offre supporti in ghisa, acciaio inox e materiale plastico e relativi cuscinetti in acciaio cromato o inox, che assicurano una trasmissione del moto senza vibrazioni. Le principali caratteristiche tecniche sono:

-**autoallineamento**: l'orientabilità del cuscinetto è resa possibile dalla forma sferica dell'anello esterno che può oscillare nella corrispondente pista interna del supporto. In tal modo vengono eliminate le sollecitazioni tra albero e cuscinetto. Le guarnizioni dei cuscinetti sono studiate per garantire la perfetta protezione delle parti in rotazione del cuscinetto, dall'umidità e dalla polvere, garantendo un lungo periodo di esercizio del cuscinetto;

-**prelubrificazione:** tutti i supporti TC sono prelubrificati con grasso e quindi pronti per l'immediata messa in opera. Tale carica di grasso, in normali condizioni di lavoro e di ambiente, è sufficiente a garantire una perfetta lubrificazione per un lungo periodo di funzionamento;

-**rilubrificazione:** i supporti TC sono dotati di un ingrassatore che offre la possibilità di effettuare rilubrificazioni a intervalli che variano in funzione della velocità, del carico e delle condizioni ambientali.

-**temperatura**: i supporti TC possono lavorare a temperature variabili*:
- GHISA: -60°C + 120°C
- INOX: -12°C + 80/120°C
- PLASTICA: -12°C + 80/100°C

***I dati riportati sono da intendersi come indicativi e possono variare in funzione delle diverse condizioni applicative.**

2. INTERVALLI DI LUBRIFICAZIONE

TEMPERATURA °C	CONDIZIONI DI LAVORO			CUSCINETTO	TIPO DI GRASSO
	PULITO	POLVEROSO	POLVEROSO E UMIDO		
fino a 50 °C	12 MESI	6 MESI	4 MESI	STANDARD	GRASSO AL LITIO
fino a 70 °C	12 MESI	4 MESI	1 MESE		
fino a 100 °C	6 MESI	2 MESI	15 GIORNI		

3. VELOCITÀ MASSIMA - GIRI AL MINUTO

Tipo UC	Diametro mm	Tolleranza massima ammissibile n° giri			
		j7	h7	h8	h9
201	12	6700	5900	4300	1600
202	15	6700	5500	4000	1500
203	17	6700	5300	3800	1400
204	20	6700	4900	3500	1250
205	25	5600	4100	2900	1050
206	30	4700	3400	2400	880
207	35	4000	3000	2100	760
208	40	3600	2600	1900	680
209	45	3300	2400	1700	620
210	50	3000	2200	1600	570
211	55	2700	2000	1400	510
212	60	2400	1800	1250	460
213	65	2300	1700	1150	420
214	70	2200	1600	1100	400
215	75	2000	1500	1000	380
216	80	1900	1400	960	350
217	85	1800	1300	900	330
218	90	1700	1200	840	310

4. CARICO DI ROTTURA DEI SUPPORTI

Prima dell'utilizzo di un supporto è necessario determinare l'intensità e la direzione del carico tenendo conto dei relativi fattori di sicurezza.
Per stabilire il carico ammissibile bisogna dividere il valore del carico statico di rottura per il fattore di sicurezza.

Condizioni di carico	Carico permanente (inox)	Carico vibratorio (inox)	Carico improvviso (inox)
Fattore di sicurezza	4 (3)	10 (5)	15 (10)

Dimensioni	Carico statico di rottura									
	Tipo									
	UCP					UCF		UCFL		UCT
	A	B	C	D	E	H	M	N	O	S
204	79	32	54	24	16	42	17	23	11	33
205	92	36	59	27	17	65	24	37	15	37
206	117	49	88	34	21	65	29	37	19	40
207	156	59	98	43	23	63	35	40	22	56
208	176	64	107	45	24	69	38	40	26	80
209	186	68	117	48	25	98	46	60	31	76
210	186	73	137	55	31	98	49	60	38	84
211	205	80	147	58	33	90	55	72	43	95
212	274	107	166	71	43	90	60	86	47	98
213	284	117	186	81	49	166	67	96	60	127
214	313	117	196	82	54	186	74	98	68	127
215	323	127	205	90	56	186	78	107	70	127
216	352	147	264	107	64	166	84	127	84	137
217	441	166	274	117	73	205	93	137	92	156
218	470	186	323	127	117	245	107	137	137	/

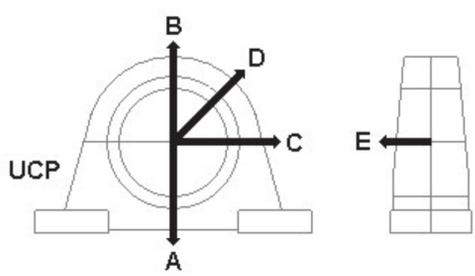

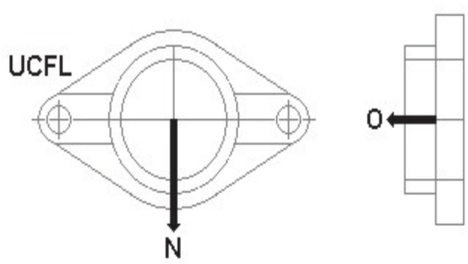

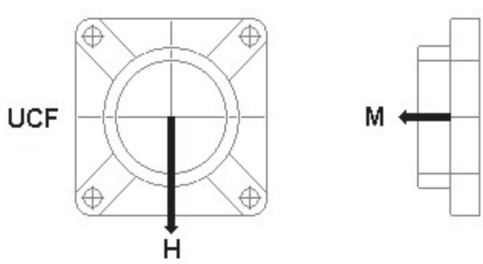

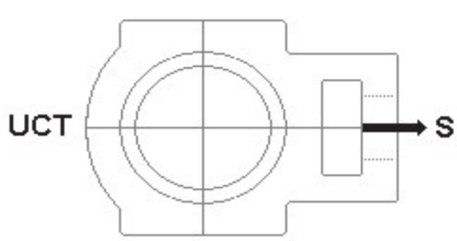

5. TOLLERANZE

5.1 TOLLERANZE DEI CUSCINETTI UC

Diametro albero		Tolleranza sul foro del cuscinetto	
		UC	
		dm *	
da mm	a mm	max	min
10	18	+18	0
19	30	+21	0
31	50	+25	0
51	80	+30	0
81	120	+35	0
121	180	+40	0

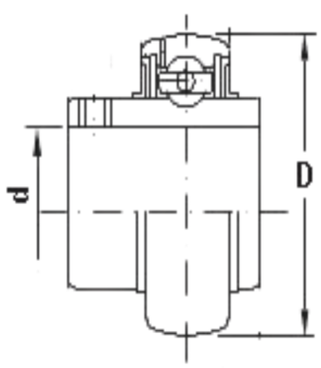

* dm = media aritmetica tra il diametro maggiore e minore rilevato su due punti dello stesso foro.

5.2 TOLLERANZE DELL'ALBERO (PER CUSCINETTI UC)

Diametro albero (d)		Tolleranza sul diamtero dell'albero			
da mm	a mm	j6	h6	h7	h8
		dn > 120000	dn ≤ 120000	dn ≤ 120000	dn ≤ 120000
10	18	+ 8 ~ - 3	0 ~ - 11	0 ~ - 18	0 ~ - 27
19	30	+ 9 ~ - 4	0 ~ - 13	0 ~ - 21	0 ~ - 33
31	50	+ 11 ~ - 5	0 ~ - 16	0 ~ - 25	0 ~ - 39
51	80	+ 12 ~ - 7	0 ~ - 19	0 ~ - 30	0 ~ - 46
81	120	+ 13 ~ - 9	0 ~ - 22	0 ~ - 35	0 ~ - 54
121	180	+ 14 ~ - 11	0 ~ - 25	0 ~ - 40	0 ~ - 63

5.3 TOLLERANZE DELLE FUSIONI

Unità = 1mm

Lunghezza		Tolleranza	Spessore		Tolleranza
>	incluso		>	incluso	
-	120	±1.5	-	-	-
120	250	±2.0	-	10	±1.5
250	400	±3.0	10	18	±2.0
400	800	±4.0	18	30	±3.0
800	1600	±6.0	30	50	±3.5

5.4 TOLLERANZE DEI SUPPORTI RITTI

Unità = 0,001 mm

SUPPORTO RITTO	TOLLERANZA h
P204 PA204	±150
P205 PA205	±150
P206 PA206	±150
P207 PA207	±150
P208 PA208	±150
P209 PA209	±150
P210 PA210	±150
P211 PA211	±200
P212 PA212	±200

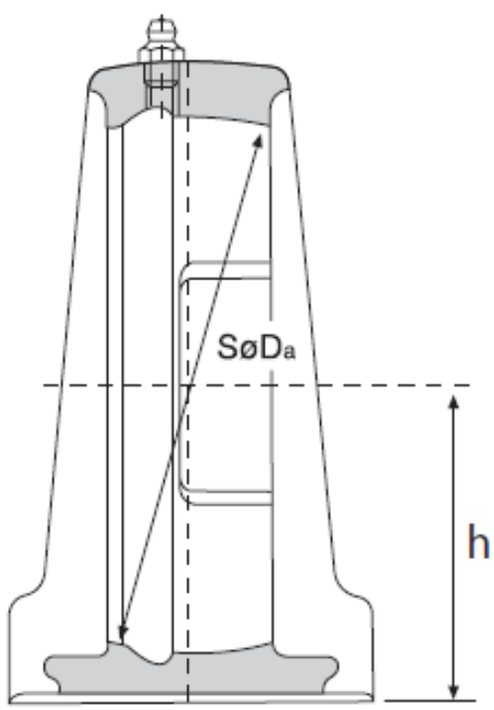

5.5 TOLLERANZE DEI SUPPORTI FLANGIATI

Unità = 0,001 mm

SUPPORTO FLANGIATO	TOLLERANZA e	TOLLERANZA i
F204 FL204	±700	±500
F205 FL205	±700	±500
F206 FL206	±700	±500
F207 FL207	±700	±500
F208 FL208	±700	±500
F209 FL209	±700	±500
F210 FL210	±700	±500
F211 FL211	±1000	±800
F212 FL212	±1000	±800

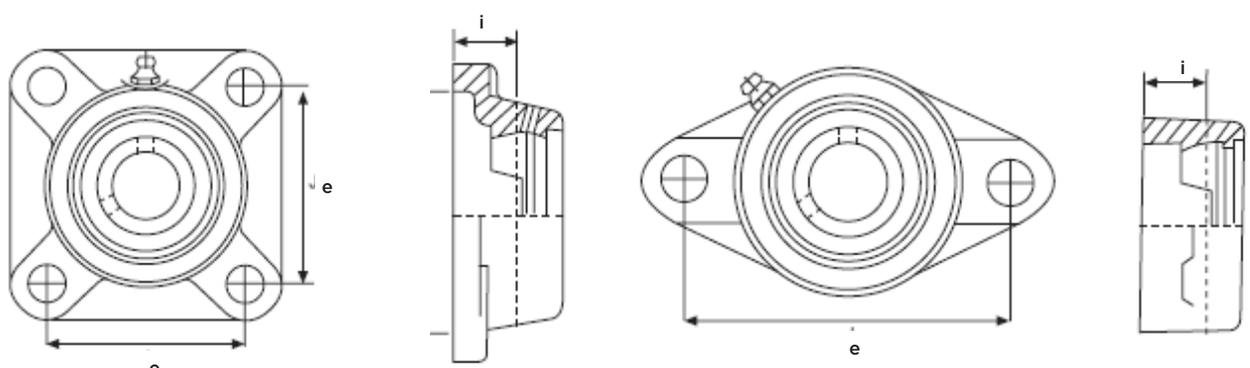

5.6 TOLLERANZE DEI SUPPORTI SCORREVOLI

Unità = 0,001 mm

SUPPORTO SCORREVOLE	TOLLERANZA k	TOLLERANZA e	PARALLELISMO DI GUIDA
T204	+200 0	0 -500	500
T205	+200 0	0 -500	500
T206	+200 0	0 -500	500
T207	+200 0	0 -500	500
T208	+200 0	0 -500	500
T209	+200 0	0 -500	500
T210	+200 0	0 -500	500
T211	+300 0	0 -800	600
T212	+300 0	0 -800	600

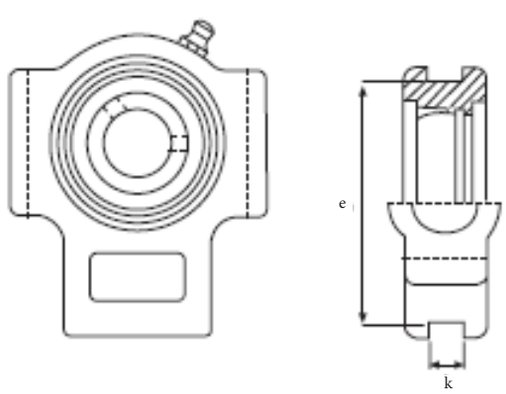

6. COPPIE DI SERRAGGIO

Tipo di cuscinetto	Designazione grani di fissaggio	Coppia di serraggio Nm (max)
UC201 - UC206	M6X1	4,9
UC207 - UC209	M8X1	8
UC210 - UC213	M10X1	19,6
UC214 - UC218	M12X1,25	29,4


TC
PILLOW BLOCK
TC.SUPPORTI.IT
ST205
SP205
SF205

GHISA

UCF

SUPPORTI A FLANGIA QUADRA

UCF2 - Serie normale
GHISA

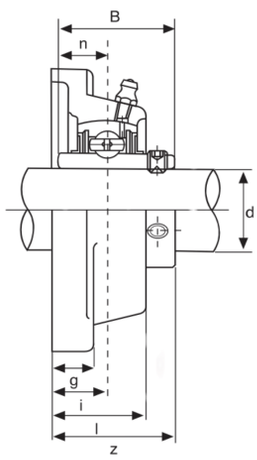

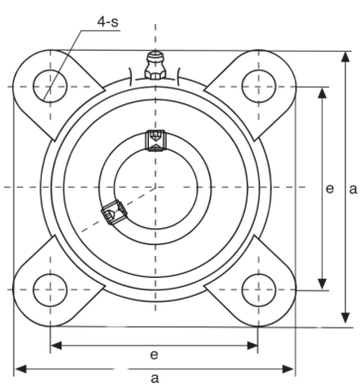

TIPO	d	a	e	i	g	l	4-s	z	B	n	CUSCI-NETTO	CORPO	PESO Kg
	DIMENSIONI mm												
UCF201*	12	86	64	15	12	25,5	12	33,3	31	12,7	UC201	F201	0,71
UCF202*	15	86	64	15	12	25,5	12	33,3	31	12,7	UC202	F202	0,7
UCF203*	17	86	64	15	12	25,5	12	33,3	31	12,7	UC203	F203	0,75
UCF204	20	86	64	15	12	25,5	12	33,3	31	12,7	UC204	F204	0,6
UCF205	25	94	70	16	13	27	12	36	34,1	14,3	UC205	F205	0,71
UCF206	30	108	83	18	14	31	12	40,2	38,1	15,9	UC206	F206	1,02
UCF207	35	117	90	19	16	34	14	44,4	42,9	17,5	UC207	F207	1,35
UCF208	40	130	102	21	16	36	16	51,2	49,2	19	UC208	F208	1,07
UCF209	45	137	105	22	18	38	16	52,2	49,2	19	UC209	F209	2
UCF210	50	143	111	22	18	40	16	54,6	51,6	19	UC210	F210	2,32
UCF211	55	162	130	25	20	43	19	58,4	55,6	22,2	UC211	F211	2,7
UCF212	60	175	143	29	20	48	19	68,7	65,1	25,4	UC212	F212	3,8
UCF213*	65	187	149	30	22	50	19	69,7	65,1	25,4	UC213	F213	7
UCF214*	70	193	152	31	22	54	19	75,4	74,6	30,2	UC214	F214	8
UCF215*	75	200	159	34	22	56	19	78,5	77,8	33,3	UC215	F215	9,1
UCF216*	80	208	165	34	22	58	23	83,3	82,6	33,3	UC216	F216	10,5
UCF217*	85	220	175	36	24	63	23	87,6	85,7	34,1	UC217	F217	12
UCF218*	90	235	187	40	24	68	23	96,3	96	39,7	UC218	F218	14,1

*** = Articoli fornibili previa richiesta del cliente**

UCFL
SUPPORTI A FLANGIA OVALE

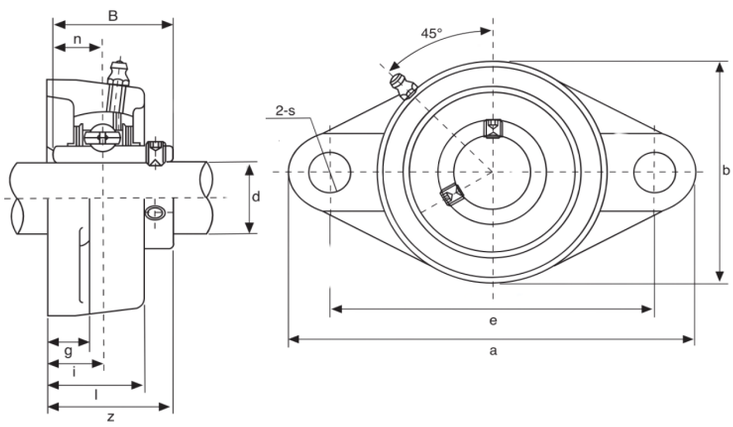

UCFL2 - Serie normale
GHISA

TIPO	d	a	e	i	g	l	2-s	b	z	B	n	CUSCI-NETTO	CORPO	PESO Kg
	DIMENSIONI mm													
UCFL201*	12	113	90	15	11	25,5	12	60	33,3	31	12,7	UC201	FL201	0,6
UCFL202*	15	113	90	15	11	25,5	12	60	33,3	31	12,7	UC202	FL202	0,55
UCFL203*	17	113	90	15	11	25,5	12	60	33,3	31	12,7	UC203	FL203	0,4
UCFL204	20	113	90	15	11	25,5	12	60	33,3	31	12,7	UC204	FL204	0,4
UCFL205	25	130	98	16	14	27	16	68	36	34,1	14,3	UC205	FL205	0,5
UCFL206	30	148	117	18	13	31	16	80	40,2	38,1	15,9	UC206	FL206	0,8
UCFL207	35	161	130	19	14	34	16	90	44,4	42,9	17,5	UC207	FL207	1
UCFL208	40	175	144	21	14	36	16	100	51,2	49,2	19	UC208	FL208	1,2
UCFL209	45	188	148	22	15	38	19	106	52,2	49,2	19	UC209	FL209	1,5
UCFL210	50	197	157	22	15	40	19	115	54,6	51,6	19	UC210	FL210	1,8
UCFL211	55	224	184	25	18	43	19	130	58,4	55,6	22,2	UC211	FL211	2,6
UCFL212	60	250	202	29	18	48	23	140	68,7	65,1	25,4	UC212	FL212	3,4
UCFL213*	65	258	210	30	22	50	23	155	69,7	65,1	25,4	UC213	FL213	6,8
UCFL214*	70	265	216	31	22	54	23	160	75,4	74,6	30,2	UC214	FL214	7,7
UCFL215*	75	275	225	34	22	56	23	165	78,5	77,8	33,3	UC215	FL215	8,5

*** = Articoli fornibili previa richiesta del cliente**

Prodotto e distribuito da TECO Spa FORNITURE INDUSTRIALI dal 1966

UCP
SUPPORTI RITTI

UCP2 - Serie normale
GHISA

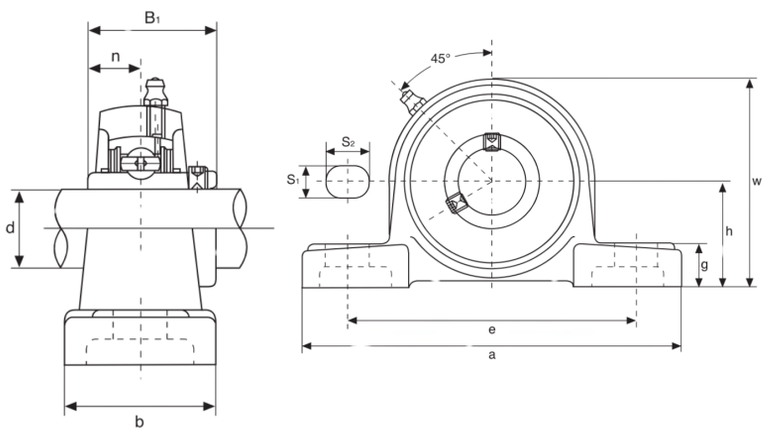

TIPO	d	h	a	e	b	S2	S1	g	w	B1	n	CUSCI-NETTO	CORPO	PESO Kg
	DIMENSIONI mm													
UCP201*	12	33,3	127	95	38	16	13	14	65	31	12,7	UC201	P201	0,7
UCP202*	15	33,3	127	95	38	16	13	14	65	31	12,7	UC202	P202	0,6
UCP203*	17	33,3	127	95	38	16	13	14	65	31	12,7	UC203	P203	0,6
UCP204	20	33,3	127	95	38	16	13	14	65	31	12,7	UC204	P204	0,6
UCP205	25	36,5	140	105	38	19	13	15	71	34,1	14,3	UC205	P205	0,7
UCP206	30	42,9	165	121	48	20	15	17	83	38,1	15,9	UC206	P206	1
UCP207	35	47,6	167	127	48	20	17	18	93	42,9	17,5	UC207	P207	1,2
UCP208	40	49,2	184	137	54	20	17	18	100	49,2	19	UC208	P208	1,5
UCP209	45	54	190	146	54	20	17	20	106	49,2	19	UC209	P209	1,8
UCP210	50	57,2	206	159	60	23	20	21	113	51,6	19	UC210	P210	2,2
UCP211	55	63,5	219	171	60	23	20	23	126	55,6	22,2	UC211	P211	2,8
UCP212	60	69,8	241	184	70	23	20	25	138	65,1	25,4	UC212	P212	3,5
UCP213*	65	76,2	265	203	70	28	25	27	150	65,1	25,4	UC213	P213	7,7
UCP214*	70	79,4	266	210	72	28	25	27	156	74,6	30,2	UC214	P214	8,7
UCP215*	75	82,6	275	217	74	28	25	28	162	77,8	33,3	UC215	P215	9,7
UCP216*	80	88,9	292	232	78	28	25	30	174	82,6	33,3	UC216	P216	11,8
UCP217*	85	95,2	310	247	83	28	25	32	185	85,7	34,1	UC217	P217	14,4
UCP218*	90	101,6	327	262	88	30	27	33	198	96	39,7	UC218	P218	17,4

*** = Articoli fornibili previa richiesta del cliente**

UCPA
SUPPORTI RITTI SENZA PIEDI

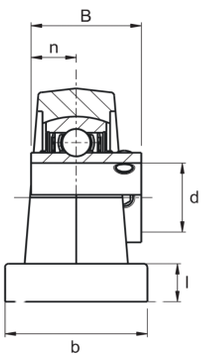

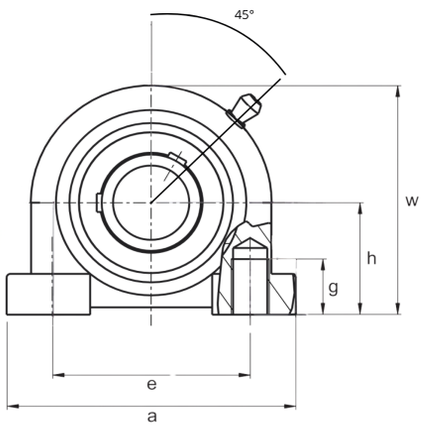

UCPA2 - Serie normale
GHISA

TIPO	d	h	a	e	b	l	w	g	B	S	Bull. Fiss.	CUSCI-NETTO	CORPO	PESO Kg
	DIMENSIONI mm													
UCPA201*	12	30,2	76	52	38	11	62	15	31	12,7	M10	UC201	PA201	0.6
UCPA202*	15	30,2	76	52	38	11	62	15	31	12,7	M10	UC202	PA202	0,55
UCPA203*	17	30,2	76	52	38	11	62	15	31	12,7	M10	UC203	PA203	0,55
UCPA204	20	30,2	76	52	38	11	62	15	31	12,7	M10	UC204	PA204	0,5
UCPA205	25	36,5	81	56	38	14	72	15	34,1	14,3	M10	UC205	PA205	0,7
UCPA206	30	42,9	94	66	50	12	84	18	38,1	15,9	M14	UC206	PA206	1
UCPA207	35	47,6	110	80	55	13	95	20	42,9	17,5	M14	UC207	PA207	1.5
UCPA208	40	49,2	116	84	58	13	100	20	49,2	19	M14	UC208	PA208	1,8
UCPA209	45	54,2	120	90	60	13	108	25	49,2	19	M14	UC209	PA209	2
UCPA210	50	57,2	130	94	64	14	116	25	51,6	19	M16	UC210	PA210	2,2
UCPA211*	55	63,5	140	104	66	14	125	25	55,6	22,2	M16	UC211	PA211	3,8
UCPA212*	60	69,9	150	114	68	15	138	25	65,1	25,4	M16	UC212	PA212	4,4
UCPA213*	65	76,2	160	124	70	15	150	25	65,1	25,4	M16	UC213	PA213	5,2

*** = Articoli fornibili previa richiesta del cliente**

Prodotto e distribuito da TECO Spa FORNITURE INDUSTRIALI dal 1966

UCT
SUPPORTI SCORREVOLI

UCT2 - Serie normale
GHISA

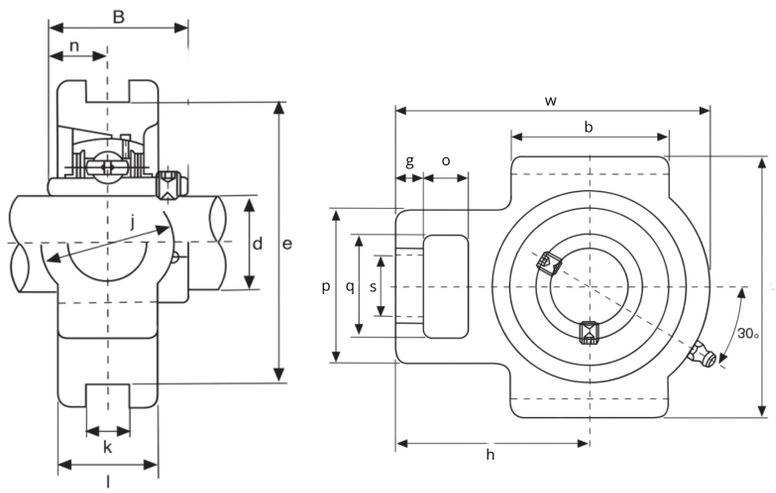

TIPO	d	o	g	q	s	k	e	a	w	l	h	j	B	n	CUSCI-NETTO	CORPO	PESO Kg
	DIMENSIONI mm																
UCT202*	15	16	10	32	19	12	76	89	94	21	61	32	31	12,7	UC202	T202	1
UCT203*	17	16	10	32	19	12	76	89	94	21	61	32	31	12,7	UC203	T203	0,98
UCT204	20	16	10	32	19	12	76	89	94	21	61	32	31	12,7	UC204	T204	0,6
UCT205	25	17	10	34	19	12	76	89	95	21	62	34	34,1	14,3	UC205	T205	0,7
UCT206	30	16	10	37	22	12	89	102	113	28	70	37	38,1	15,9	UC206	T206	1
UCT207	35	16	13	37	22	12	89	102	129	30	78	37	42,9	17,5	UC207	T207	1,3
UCT208	40	19	16	49	29	16	102	114	144	33	89	49	49,2	19	UC208	T208	1,7
UCT209	45	19	16	49	29	16	102	117	144	35	87	49	49,2	19	UC209	T209	1,9
UCT210	50	19	16	49	29	16	102	117	149	37	90	49	51,6	19	UC210	T210	2
UCT211	55	25	19	64	35	22	130	146	171	38	106	64	55,6	22,2	UC211	T211	3
UCT212	60	32	19	64	35	22	130	146	194	42	119	64	65,1	25,4	UC212	T212	3,5
UCT213*	65	32	21	70	41	26	151	167	224	44	137	70	65,1	25,4	UC213	T213	8,5
UCT214*	70	32	21	70	41	26	151	167	224	46	137	70	74,6	30,2	UC214	T214	9
UCT215*	75	32	21	70	41	26	151	167	232	48	140	70	77,8	33,3	UC215	T215	9,2
UCT216*	80	32	21	70	41	26	165	184	235	51	140	70	82,6	33,3	UC216	T216	11
UCT217*	85	38	29	73	48	30	173	198	260	54	162	73	85,7	34,1	UC217	T217	14

*** = Articoli fornibili previa richiesta del cliente**

UC
CUSCINETTI A SFERE CON GRANI

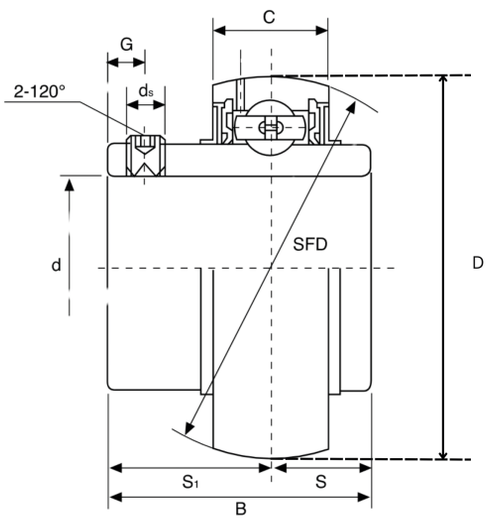

UC2
Acciaio cromato

TIPO	d	B	7C	S	S1	G	ds	Peso Kg
	DIMENSIONI mm							
UC201*	12	31	17	12,7	18,3	4,5	M5X0,8	0,21
UC202*	15	31	17	12,7	18,3	4,5	M5X0,8	0,20
UC203*	17	31	17	12,7	18,3	4,5	M5X0,8	0,18
UC204	20	31	17	12,7	18,3	4,5	M5X0,8	0,17
UC205	25	34,1	17	14,3	19,8	5	M5X0,8	0,20
UC206	30	38,1	19	15,9	22,2	5	M6X0,75	0,33
UC207	35	42,9	20	17,5	25,4	6	M6X0,75	0,49
UC208	40	49,2	21	19	30,2	8	M8X1	0,65
UC209	45	49,2	22	19	30,2	8	M8X1	0,70
UC210	50	51,6	23	19	32,6	9	M8X1	0,80
UC211	55	55,6	25	22,2	33,4	9	M8X1	1,08
UC212	60	65,1	27	25,4	39,7	10	M10X1,5	1,53
UC213*	65	65,1	32	25,4	39,7	10	M10X1,25	1,85
UC214*	70	74,6	33	30,2	44,4	12	M10X1,25	2,10
UC215*	75	77,8	34	33,3	44,5	12	M10X1,25	2,35
UC216*	80	82,6	35	33,3	49,3	12	M10X1,25	2,80
UC217*	85	85,7	36	34,1	51,6	12	M12X12,5	3,37
UC218*	90	96	37	39,7	56,3	12	M12X1,25	4,36

*** = Articoli fornibili previa richiesta del cliente**

Prodotto e distribuito da TECO Spa FORNITURE INDUSTRIALI dal 1966

INOX

UCF-SS
SUPPORTI A FLANGIA QUADRA

UCF2 INOX - Serie normale

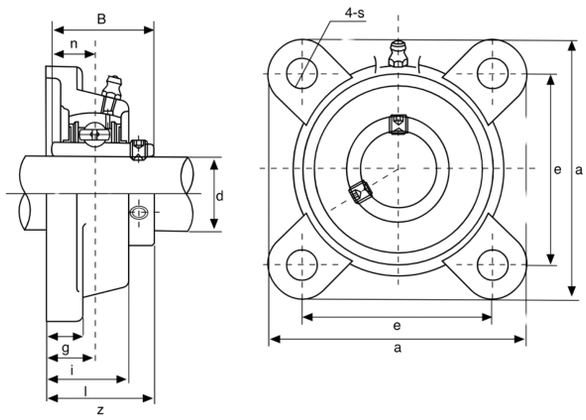

TIPO	d	a	e	i	g	l	4-s	z	B	n	CUSCI-NETTO	CORPO	Peso Kg
	DIMENSIONI mm												
UCF204INOX	20	86	64	15	12	25,5	12	33,3	31	12,7	SUC204	SF204	0,4
UCF205INOX	25	95	70	16	14	27	12	35,8	34,1	14,3	SUC205	SF205	0,5
UCF206INOX	30	108	83	18	14,3	31	12	40,2	38,1	15,9	SUC206	SF206	0,7
UCF207INOX	35	117	92	19	15,5	34	14	44,4	42,9	17,5	SUC207	SF207	0,99
UCF208INOX	40	130	102	21	15,5	36	16	51,2	49,2	19	SUC208	SF208	1,22
UCF209INOX	45	137	105	22	17,5	38	16	52,2	49,2	19	SUC209	SF209	1,47
UCF210INOX	50	143	111	22	17,5	40	16	54,6	51,6	19	SUC210	SF210	1,61
UCF211INOX	55	162	130	25	19,5	43	19	58,4	55,6	22,2	SUC211	SF211	2,2
UCF212INOX	60	175	143	29	19,5	48	19	68,7	65,1	25,4	SUC212	SF212	2,9

UCFL-SS
SUPPORTI A FLANGIA OVALE

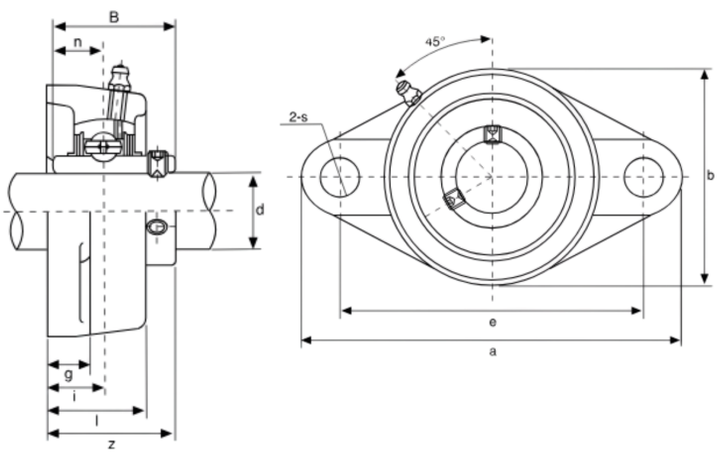

UCFL2 INOX - Serie normale

TIPO	d	a	e	i	g	l	s	b	z	B	n	CUSCI-NETTO	CORPO	Peso Kg
	DIMENSIONI mm													
UCFL204INOX	20	113	90	15	11	25,5	12	60	33,3	31	12,7	SUC204	SFL204	0,32
UCFL205INOX	25	130	99	16	13	27	16	68	35,8	34,1	14,3	SUC205	SFL205	0,41
UCFL206INOX	30	148	117	18	13	31	16	80	40,2	38,1	15,9	SUC206	SFL206	0,61
UCFL207INOX	35	161	130	19	14	34	16	90	44,4	42,9	17,5	SUC207	SFL207	0,86
UCFL208INOX	40	175	144	21	14	36	16	100	51,2	49,2	19	SUC208	SFL208	1,1
UCFL209INOX	45	188	148	22	15	38	19	108	52,2	49,2	19	SUC209	SFL209	1,26
UCFL210INOX	50	197	157	22	15	40	19	115	54,6	51,6	19	SUC210	SFL210	1,48
UCFL211INOX	55	224	184	25	18	43	19	130	58,4	55,6	22,2	SUC211	SFL211	2
UCFL212INOX	60	250	202	29	18	48	23	140	68,7	65,1	25,4	SUC212	SFL212	2,6

Prodotto e distribuito da TECO Spa FORNITURE INDUSTRIALI dal 1966

UCP-SS
SUPPORTI RITTI

UCP2 INOX - Serie normale

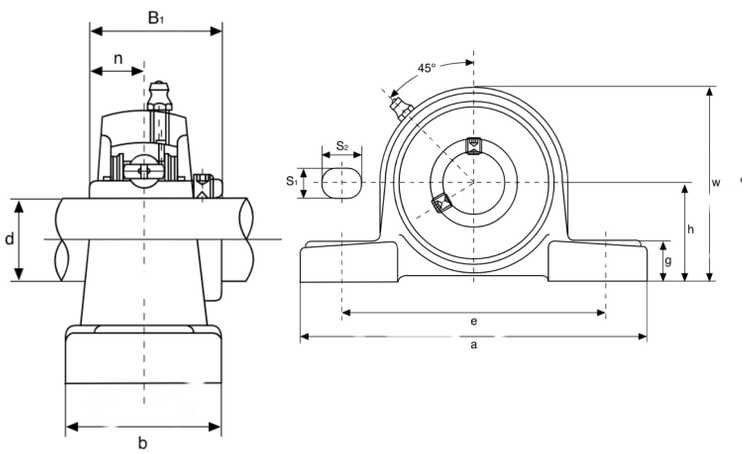

TIPO	d	h	a	e	b	S2	S1	g	w	Bi	n	CUSCI-NETTO	CORPO	Peso Kg
	DIMENSIONI mm													
UCP204INOX	20	33,3	127	95	38	19	13	14	65	31	12,7	SUC204	SP204	0,375
UCP205INOX	25	36,5	140	105	38	19	13	15	71	34,1	14,3	SUC205	SP205	0,461
UCP206INOX	30	42,9	165	121	48	21	17	17	83	38,1	15,9	SUC206	SP206	0,7
UCP207INOX	35	47,6	167	127	48	21	17	18	93	42,9	17,5	SUC207	SP207	1
UCP208INOX	40	49,2	184	137	54	23	17	18	98	49,2	19	SUC208	SP208	1,23
UCP209INOX	45	54	190	146	54	23	17	20	106	49,2	19	SUC209	SP209	1,4
UCP210INOX	50	57,2	206	159	60	25	20	21	114	51,6	19	SUC210	SP210	1,61
UCP211INOX	55	63,5	219	171	60	25	20	23	126	55,6	22,2	SUC211	SP211	2,1
UCP212INOX	60	69,8	241	184	70	25	20	25	138	65,1	25,4	SUC212	SP212	2,85

UCPA-SS
SUPPORTI RITTI SENZA PIEDI

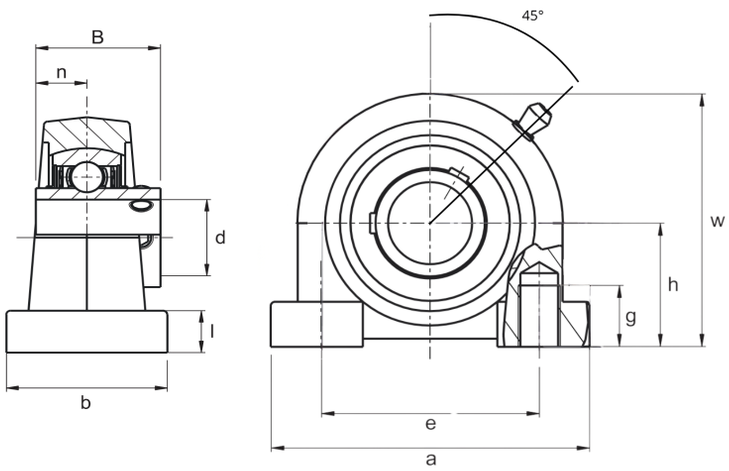

UCPA2 INOX - Serie normale

TIPO	d	h	a	e	b	l	g	w	B	n	CUSCI-NETTO	CORPO	Peso Kg
	DIMENSIONI mm												
UCPA204INOX	20	30,2	76	52	40	11	13	62	31	12,7	SUC204	SPA204	0,45
UCPA205INOX	25	36,5	84	56	45	12	15	72	34,1	14,3	SUC205	SPA205	0,62
UCPA206INOX	30	42,9	94	66	50	12	18	84	38,1	15,9	SUC206	SPA206	0,92
UCPA207INOX	35	47,6	110	80	55	13	20	95	42,9	17,5	SUC207	SPA207	1,21
UCPA208INOX	40	49,2	116	84	58	13	20	100	49,2	19	SUC208	SPA208	1,55
UCPA209INOX*	45	54,2	120	90	60	13	25	108	49,2	19	SUC209	SPA209	2
UCPA210INOX*	50	57,2	130	94	64	14	25	116	51,6	19	SUC210	SPA210	2,3

*** = Articoli fornibili previa richiesta del cliente**

Prodotto e distribuito da TECO Spa FORNITURE INDUSTRIALI dal 1966

UCT-SS
SUPPORTI SCORREVOLI

UCT2 INOX- Serie normale

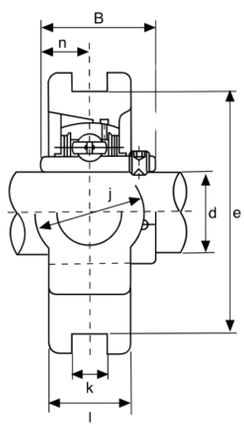

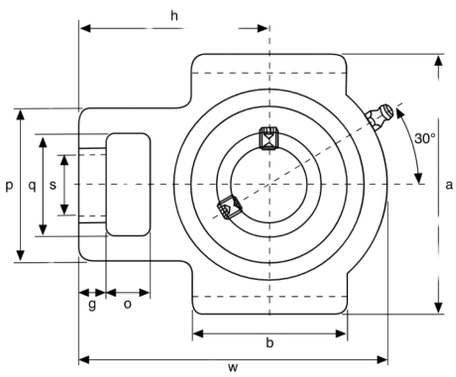

TIPO	d	o	g	Q	P	s	b	k	e	a	w	j	l	h	B	n	CUSCI-NETTO	CORPO	Peso Kg
	DIMENSIONI mm																		
UCT204INOX	20	16	10	32	51	19	51	12	76	89	94	32	21	61	31	12,7	SUC204	ST204	0,58
UCT205INOX	25	16	10	32	51	19	51	12	76	89	97	32	24	62	34,1	14,3	SUC205	ST205	0,63
UCT206INOX	30	16	10	37	56	22	56	12	89	102	113	37	28	70	38,1	15,9	SUC206	ST206	0,86
UCT207INOX	35	16	13	37	64	22	64	12	89	102	129	37	30	78	42,9	17,5	SUC207	ST207	1,05
UCT208INOX	40	19	16	49	83	29	83	16	102	114	144	49	33	88	49,2	19	SUC208	ST208	1,43
UCT209INOX	45	19	16	49	83	29	83	16	102	117	144	49	35	87	49,2	19	SUC209	ST209	1,55
UCT210INOX	50	19	16	49	83	29	83	16	102	117	149	49	37	90	51,6	19	SUC210	ST210	1,6
UCT211INOX*	55	25	19	64	102	35	95	22	130	146	171	64	38	106	55,6	22,2	SUC211	ST211	3,6
UCT212INOX*	60	32	19	64	102	35	102	22	130	146	194	64	42	119	65,1	25,4	SUC212	ST212	5,3

*** = Articoli fornibili previa richiesta del cliente**

UC-SS
CUSCINETTO

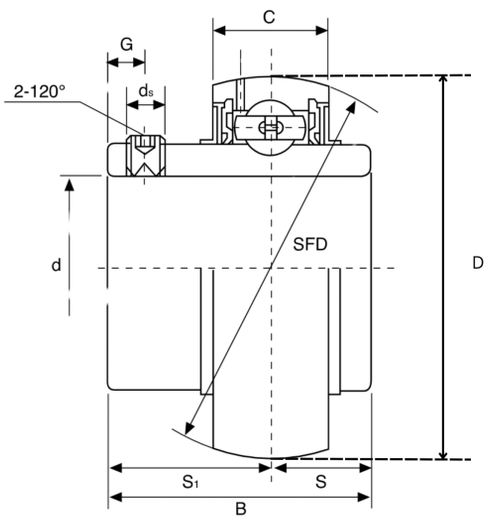

SS-UC2
INOX

TIPO	d	D	B	C	S	S1	G	ds	Peso Kg
	DIMENSIONI mm								
UC204INOX	20	47	31	17	12,7	18,3	5	M6X1	0,16
UC205INOX	25	52	34,1	17	14,3	19,8	5	M6X1	0,20
UC206INOX	30	62	38,1	19	15,9	22,2	5	M6X1	0,32
UC207INOX	35	72	42,9	20	17,5	25,4	7	M8X1	0,49
UC208INOX	40	80	49,2	2	19	30,2	8	M8X1	0,64
UC209INOX	45	85	49,2	22	19	30,2	8	M8X1	0,7
UC210INOX	50	90	51,6	24	19	32,6	10	M10X1,25	0,8
UC211INOX	55	100	55,6	25	22,2	33,4	10	M10X1,25	1,10
UC212INOX	60	110	65,1	27	25,4	39,7	10	M10X1,25	1,54

PLASTICA

UCF-PLB
SUPPORTI A FLANGIA QUADRA

COLORE BIANCO

UCF
PLASTICA
CUSCINETTO INOX

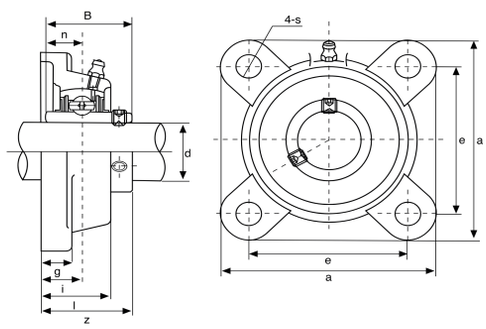

TIPO	d	a	e	i	g	l	s	z	Bi	n	CUSCI-NETTO	CORPO	Peso Kg
	DIMENSIONI mm												
UCF204PLB	20	86	63,5	18	13,4	27,8	11	34,6	31	12,7	SUC204	FPL204	0,29
UCF205PLB	25	95	70	18	14,5	28	11	36,7	34,1	14,3	SUC205	FPL205	0,35
UCF206PLB	30	107	83	17	14,5	31,5	11	41,2	38,1	15,9	SUC206	FPL206	0,5
UCF207PLB	35	117	92	19,2	16	34,8	13	46,9	42,9	17,5	SUC207	FPL207	0,7
UCF208PLB	40	129	102	21,5	17	36,5	14	53,2	49,2	19	SUC208	FPL208	0,8
UCF209PLB	45	137	105	23	19	41	17	54,2	49,2	19	SUC209	FPL209	1
UCF210PLB	50	143	111	24	20	42	17	57,6	51,6	19	SUC210	FPL210	1,2

MODALITÀ DI CARICAMENTO	COEFFICIENTI DI CARICO (N)						
TIPO	204	205	206	204	208	209	210
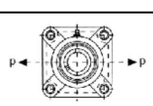	15950	13000	18000	18500	19100	19350	19650
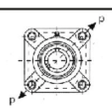	10250	12150	17700	18500	19250	19350	19620
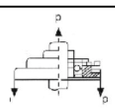	3650	3350	3350	3520	3790	3850	3900

TIPO	Bull. Fiss.	Coppia (Nm)
204	M10	18
205	M10	25
206	M10	30
207	M12	35
208	M12	40
209	M16	45
210	M16	50

UCFL-PLB
SUPPORTI A FLANGIA OVALE

COLORE BIANCO

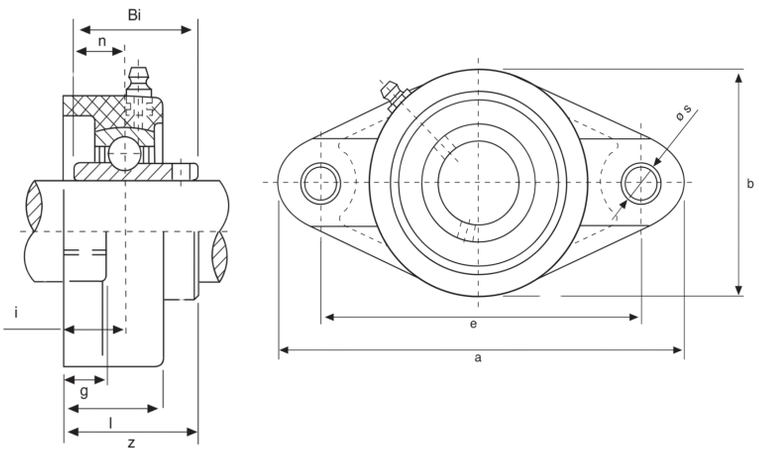

UCFL
PLASTICA
CUSCINETTO INOX

TIPO	Ø	a	e	i	g	l	s	b	z	Bi	n	CUSCI-NETTO	CORPO	Peso Kg
	DIMENSIONI mm													
UCFL204PLB	20	114	90	15,4	11,4	26,5	11	64	33,3	31	12,7	SUC204	FLPL204	0,25
UCFL205PLB	25	131	99	17	14	29,5	11	69,5	36,2	34,1	14,3	SUC205	FLPL205	0,3
UCFL206PLB	30	149	117	18	14	30,5	11	80	42	38,1	15,9	SUC206	FLPL206	0,45
UCFL207PLB	35	165	130	18	16	32,8	13	90	44,4	42,9	17,5	SUC207	FLPL207	0,65
UCFL208PLB	40	175	143	21,5	20	37,5	14	99	51,7	49,2	19	SUC208	FLPL208	0,75

MODALITÀ DI CARICAMENTO	COEFFICIENTI DI CARICO (N)						
TIPO	204	205	206	207	208	209	210
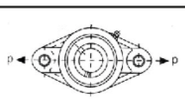	11750	11375	16450	16900	17350	17600	17950
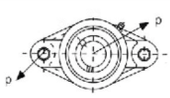	11000	13850	13350	13950	14050	14300	14550
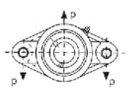	8500	11100	14200	14900	15150	15350	15650

TIPO	Bull. Fiss.	Coppia (Nm)
204	M10	18
205	M10	25
206	M10	30
207	M12	35
208	M12	40

Prodotto e distribuito da TECO Spa FORNITURE INDUSTRIALI dal 1966

TC SUPPORTI

UCP-PLB
SUPPORTI RITTI

COLORE BIANCO

UCP
PLASTICA
CUSCINETTO INOX

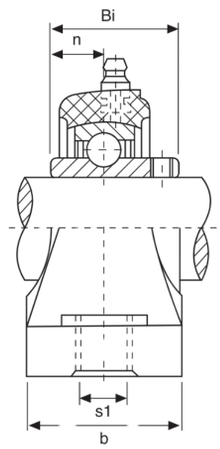

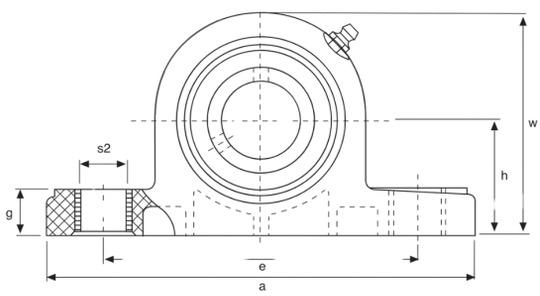

TIPO	Ø	h	a	e	b	S1	S2	g	w	Bi	n	CUSCI-NETTO	CORPO	Peso Kg
	DIMENSIONI mm													
UCP203PLB	17	33,3	127	95	38	11	14	14,2	65,5	31	12,7	SUC203	PPL203	0,3
UCP204PLB	20	33,3	127	95	38	11	14	14,2	65,5	31	12,7	SUC204	PPL204	0,3
UCP205PLB	25	36,5	140,5	105	38	11	14	14,5	71,5	34,1	14,3	SUC205	PPL205	0,34
UCP206PLB	30	42,9	163,5	119	46	14	18	17,8	83,5	38,1	15,9	SUC206	PPL206	0,5
UCP207PLB	35	47,6	168	127	48	14	18	18	94,5	42,9	17,5	SUC207	PPL207	0,7
UCP208PLB	40	49,2	184	137	54	14	18	20	99	49,2	19	SUC208	PPL208	0,9

MODALITÀ DI CARICAMENTO	COEFFICIENTI DI CARICO (N)				
TIPO	203-4	205	206	207	208
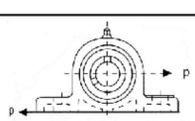	8800	13700	12650	12750	13100
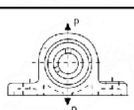	7700	10000	10600	10800	11100
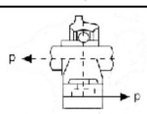	5000	8100	5750	7500	8500

TIPO	Bull. Fiss.	Coppia (Nm)
203	M10	18
204	M10	18
205	M10	25
206	M10	30
207	M12	35
208	M12	45

UCPA-PLB
SUPPORTI RITTI SENZA PIEDI

COLORE BIANCO

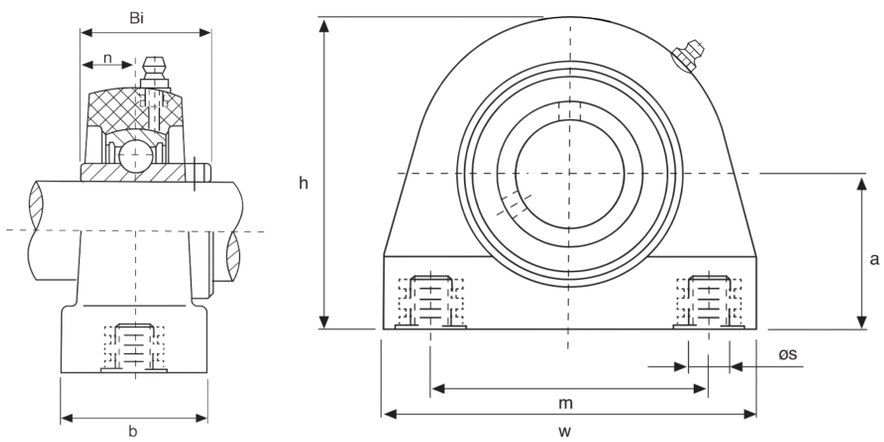

UCPA
PLASTICA
CUSCINETTO INOX

TIPO	Ø	a	w	m	b	os	h	Bi	S	CUSCI-NETTO	CORPO	Peso Kg
	DIMENSIONI mm											
UCPA203PLB	17	33,3	74	52	35	M8	66,5	31	12,7	SUC203	PAPL203	0,2
UCPA204PLB	20	33,3	74	52	35	M8	66,5	31	12,7	SUC204	PAPL204	0,2
UCPA205PLB	25	36,5	76,5	56	39,5	M10	74	34,1	14,3	SUC205	PAPL205	0,28
UCPA206PLB	30	42,9	102	76	42,5	M10	84,5	38,1	15,9	SUC206	PAPL206	0,4

MODALITÀ DI CARICAMENTO	COEFFICIENTI DI CARICO (N)		
TIPO	203-4	205	206
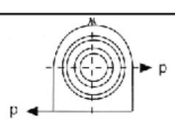	8210	8540	10370
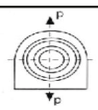	6900	7010	6580
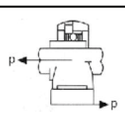	2980	2850	4950

TIPO	Bull. Fiss.	Coppia (Nm)
203	M8	18
204	M8	18
205	M10	25
206	M10	30

Prodotto e distribuito da TECO Spa FORNITURE INDUSTRIALI dal 1966

TC SUPPORTI

UCT-PLB
SUPPORTI SCORREVOLI

COLORE BIANCO

UCT
PLASTICA
CUSCINETTO INOX

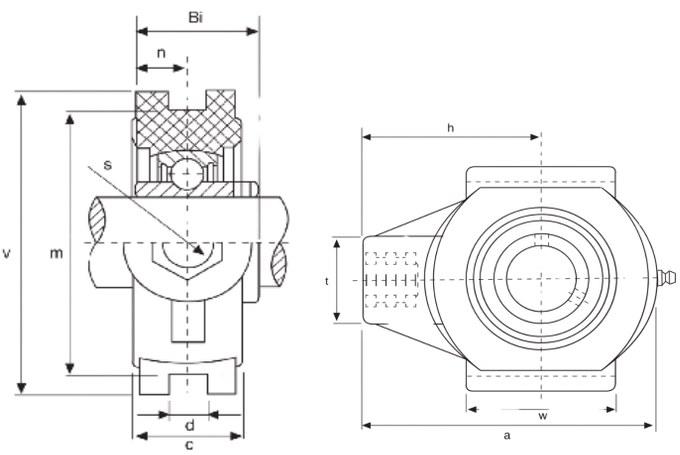

TIPO	Ø	t	w	d	m	v	a	c	h	Bi	n	CUSCI-NETTO	CORPO	Peso Kg
	DIMENSIONI mm													
UCT204PLB	20	35	47	12	76	88	101,5	27,5	64	31	12,7	SUC204	TPL204	0,32
UCT205PLB	25	35	47	12	76	88	101,5	27,5	64	34,1	14,3	SUC205	TPL205	0,37
UCT206PLB	30	40	63	12	89	102	125,5	28	76	38,1	15,9	SUC206	TPL206	0,5
UCT207PLB	35	40	63	12	89	102	125	28	76	42,9	17,5	SUC207	TPL207	0,7
UCT208PLB	40	39,5	80	16	102	114	140	29	85	49,2	19	SUC208	TPL208	0,9

MODALITÀ DI CARICAMENTO	COEFFICIENTI DI CARICO (N)				
TIPO	204	205	206	207	208
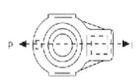	14800	15500	15800	16500	17300
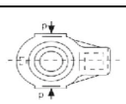	3930	4530	5100	6500	7800
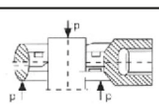	8500	10350	10900	11300	12150
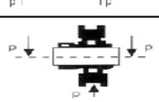	40770	45300	46100	44100	42800

TIPO	Bull. Fiss.
204	M16
205	M16
206	M16
207	M16
208	M16

COPERCHI APERTI

PER SUPPORTI IN PLASTICA

COLORE BIANCO

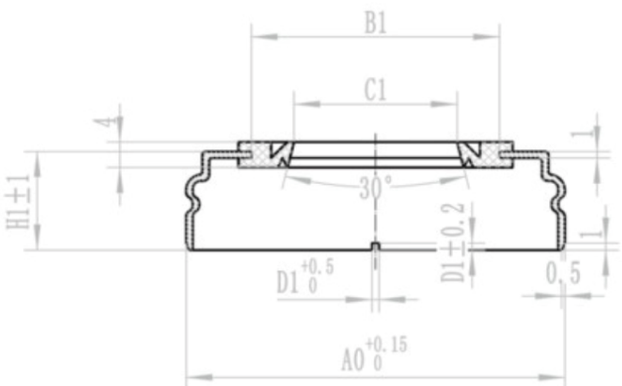

COPERCHI APERTI
PLASTICA

TIPO	B1	C1	H1	D1	A0
	DIMENSIONI mm				
COP203A	32	20	14,7	2	52
COP204A	32	20	14,7	2	52
COP205A	38	25	15,5	2	58
COP206A	42	30	16,5	2	68
COP207A	48	35	19,5	2,5	78
COP208A	52	40	23,6	2,5	86
COP209A	57	45	24	2,5	91
COP210A	62	50	26	2,5	96

Prodotto e distribuito da TECO Spa FORNITURE INDUSTRIALI dal 1966

COPERCHI CHIUSI

PER SUPPORTI IN PLASTICA

COLORE BIANCO

COPERCHI CHIUSI
PLASTICA

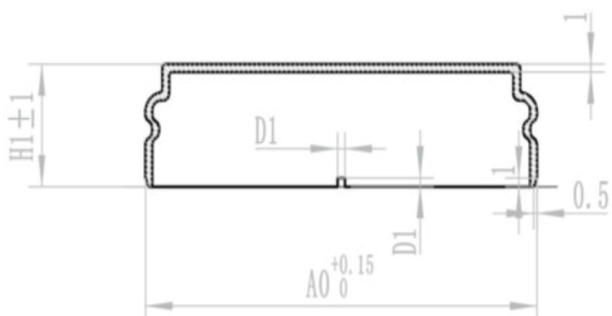

TIPO	H1	D1	A0
	DIMENSIONI mm		
COP203C	17,7	2	52
COP204C	17,7	2	52
COP205C	15,5	2	58
COP206C	16,5	2	68
COP207C	19,5	2,5	78
COP208C	23,6	2,5	86
COP209C	24	2,5	91
COP210C	26	2,5	96

NOTE















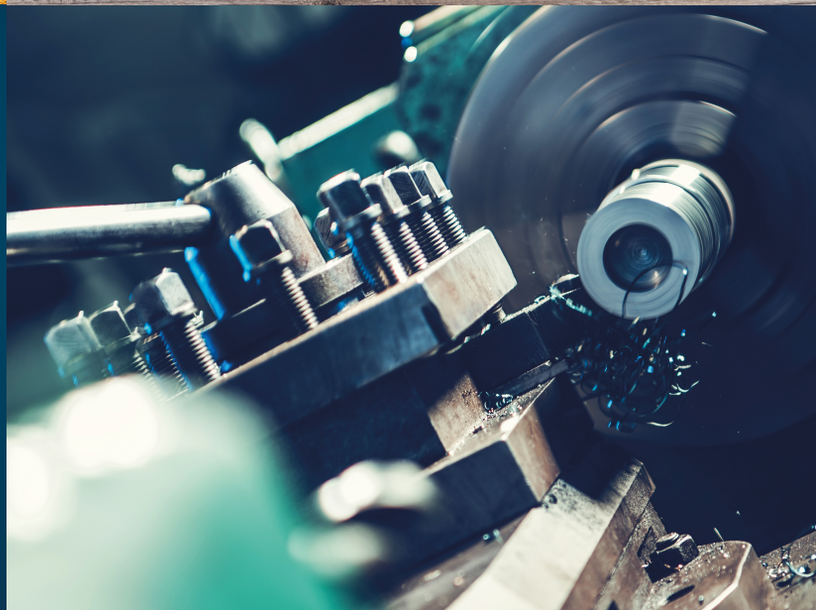

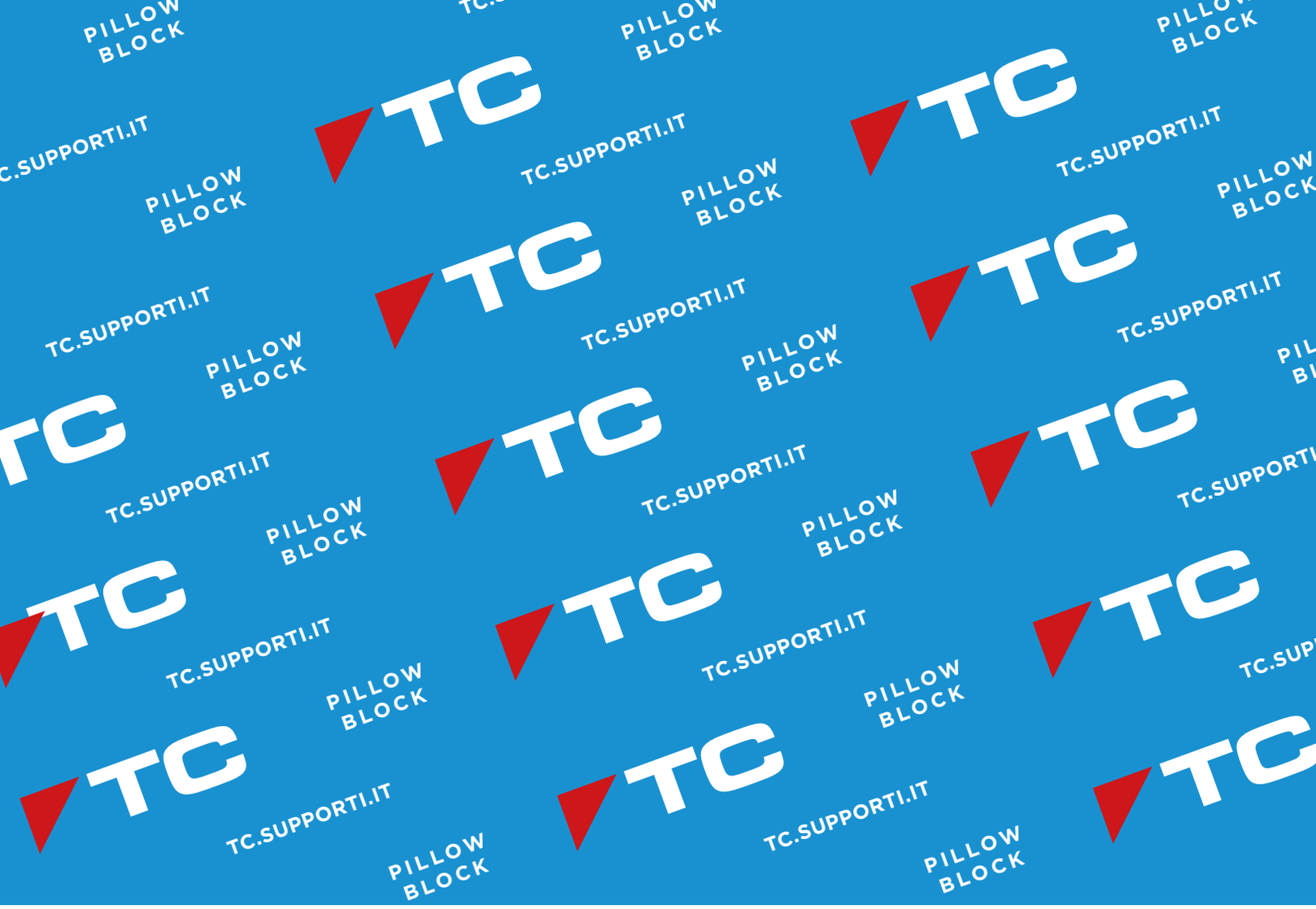

TIMBRO DEL COMMERCIALE

TECO Spa
FORNITURE INDUSTRIALI dal 1966

Prodotto e distribuito da **TECO Spa**

Via Achille Grandi, 43/E - 25125 - Brescia (Bs)
Tel: +39 030 3588600
C.F. e P.I.: 02944570171
E-mail: teco@tecogroup.it

B2B: b2b.tecospa.it
Website: tecospa.it